D

Änderungen von technischen Details gegenüber Abbildungen der Montageanleitung sind vorbehalten.

Unfallgefahr!

Aus Sicherheitsgründen das Rückenstützkissen nur bei Fahrzeugstillstand einstellen.

Sicherheitshinweise

Bei extremer Lehnenneigung nach vorne kann der Sitz durch das Rückenstützkissen beschädigt werden.

Schlauch und Handpumpe des Rückenstützkissens dürfen beim Verschieben der Sitze in Sitzlängsrichtung nicht eingeklemmt werden.

Das Rückensitzkissen ist in regelmäßigen Abständen auf einwandfreien Sitz zu prüfen. Falls notwendig sind die Haltebänder nachzuspannen.

Das Rückenstützkissen und die Handpumpe dürfen nicht in Wasser oder andere Flüssigkeiten getaucht werden.

Reinigung

Das Rückenstützkissen darf nicht in einer Waschmaschine gewaschen oder geschleudert bzw. in einem Wäschetrockner getrocknet werden.

Zum Reinigen ein feuchtes Tuch und gegebenenfalls handelsübliche Reinigungsmittel auf Seifenbasis verwenden.

Montage Rückenstützkissen

Das Rückenstützkissen kann am Fahrer- oder Beifahrersitz befestigt werden.
Die Montage wird am Fahrersitz beschrieben.

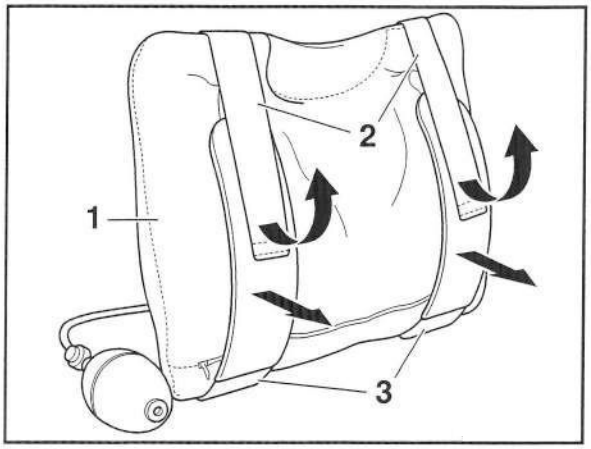

1. Bänder mit Klettverschlüssen (2) lösen und Stützen (3) mit Stützbügel und Haltebänder vom Rückenstützkissen (1) abziehen.

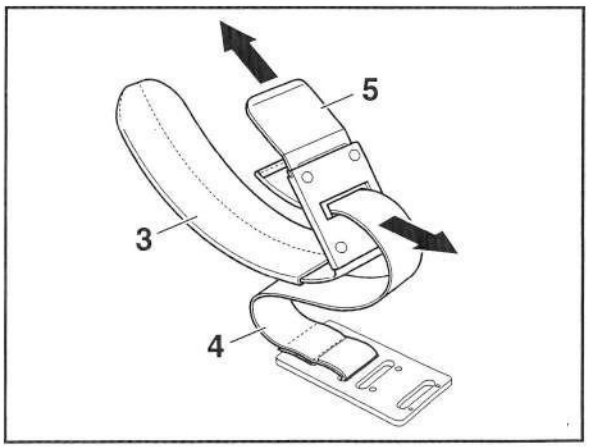

2. Klettverschluß der Haltebänder (4) öffnen und Haltebänder (4) aus den Stützen (3) ziehen.

3. Stützbügel (5) von den Stützen (3) abziehen.

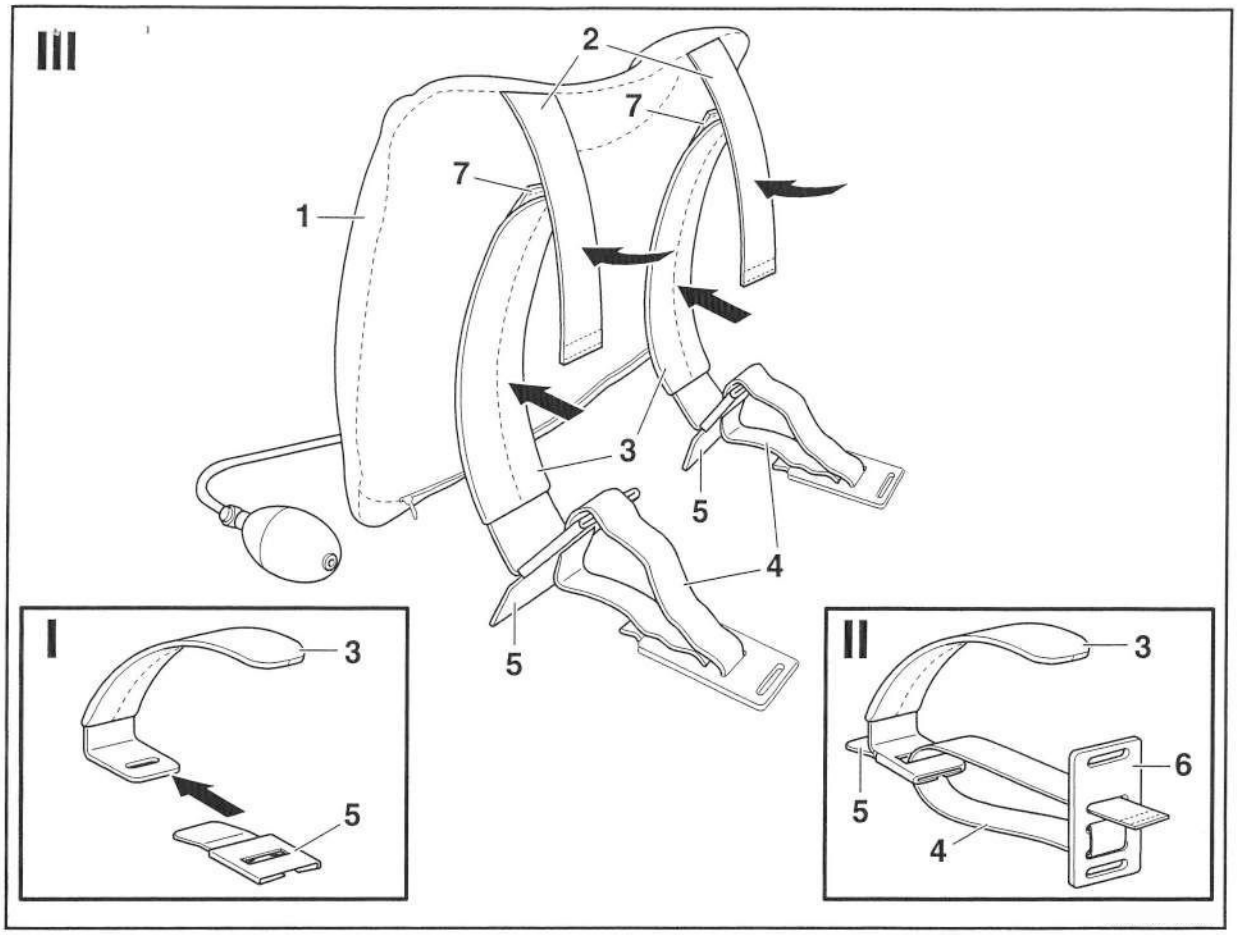

4. Stützbügel (5) gemäß Abbildung bis zum Anschlag auf die Stützen (3) schieben.

5. Haltebänder (4) von unten durch die Stützen (3) und die aufgesteckten Stützbügel (5) führen.

6. Haltebänder (4) ca. 5 cm durch die mittleren Schlitze der Abstützung (6) fädeln und Klettverschlüsse der Haltebänder (4) schließen.

7. Stützen (3) mit montierten Stützbügel (5) und Haltebändern (4) an die Klettbänder (7) des Rückenstützkissens (1) drücken. Stützen (3) sollen bündig mit den Klettbändern (7) abschließen.

8. Bänder mit Klettverschlüssen (2) straff auf die Stoffhüllen der Stützen (3) drücken.

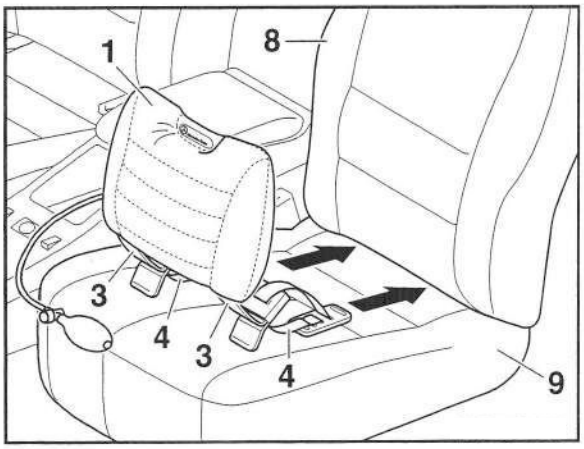

9. Haltebänder (4) zwischen Rückenlehne (8) und Sitzkissen (9) bis zur Rückseite des Fahrersitzes durchschieben.

10. Stützen (3) mit Rückenstützkissen (1) ganz an die Rückenlehne (8) drücken.

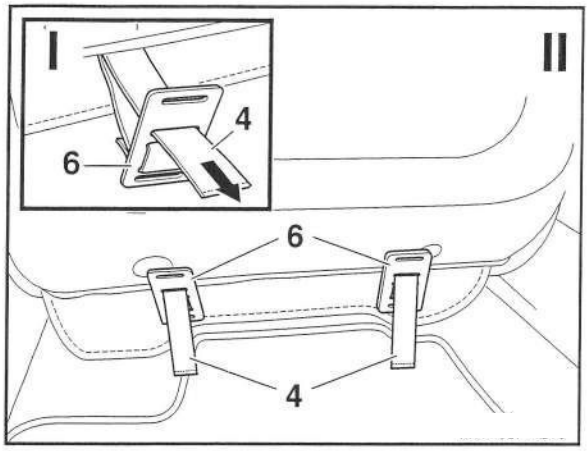

Achtung!
Haltebänder nur leicht straff ziehen, damit der Sitz bzw. das Rückenstützkissen nicht beschädigt wird.

11. Klettverschlüsse der Haltebänder (4) öffnen.

12. Abstützungen (6) festhalten, Haltebänder (4) leicht straff ziehen und Klettverschlüsse der Haltebänder (4) schließen.

13. Handpumpe mit Schlauch zwischen Sitzkissen und Mittelkonsole ablegen.
Bei Montage auf der Beifahrerseite muß die Handpumpe mit Schlauch zwischen dem Rückenstützkissen und der Rückenlehne durchgeführt und zwischen Sitzkissen und Mittelkonsole abgelegt werden.

Höhenverstellung des Rückenstützkissens
Das Rückenstützkissen kann in der Höhe verstellt und so an die Bedürfnisse des Fahrers bzw. Beifahrers angepaßt werden.

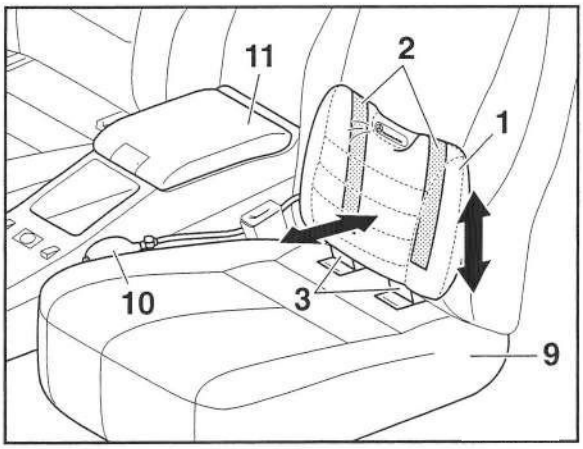

1. Bänder mit Klettverschlüssen (2) lösen.

2. Rückenstützkissen (1) vorsichtig von den Stützen (3) abziehen.

3. Rückenstützkissen (1) in der gewünschten Höhe an die Stützen (3) drücken und Bänder mit Klettverschlüssen (2) schließen.

4. Handpumpe mit Schlauch (10) zwischen Sitzkissen (9) und Mittelkonsole (11) ablegen.
Bei Montage auf der Beifahrerseite muß die Handpumpe mit Schlauch zwischen dem Rückenstützkissen und der Rückenlehne durchgeführt und zwischen Sitzkissen und Mittelkonsole abgelegt werden.

Wölbung des Rückenstützkissens einstellen
Das Rückenstützkissen kann stufenlos in seiner Wölbung eingestellt werden.

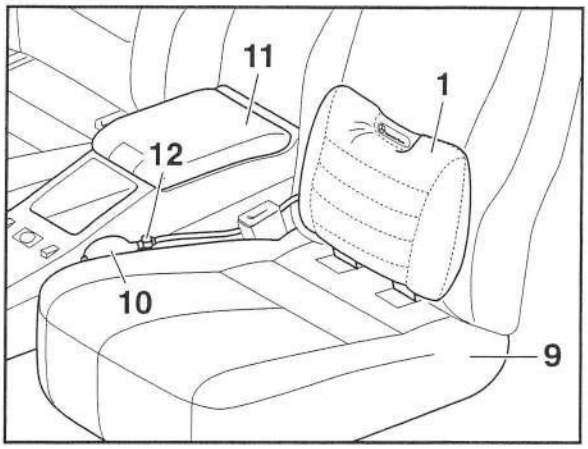

Wölbung vergrößern:
Handpumpe (10) zusammendrücken und so lange pumpen, bis die gewünschte Wölbung des Rückenstützkissens (1) erreicht ist.

Wölbung verkleinern:
Luft-Ablaßventil (12) so lange drücken, bis die gewünschte Wölbung des Rückenstützkissens (1) erreicht ist.

Handpumpe mit Schlauch (10) zwischen Sitzkissen (9) und Mittelkonsole (11) ablegen.
Bei Montage auf der Beifahrerseite muß die Handpumpe mit Schlauch zwischen dem Rückenstützkissen und der Rückenlehne durchgeführt und zwischen Sitzkissen und Mittelkonsole abgelegt werden.