ROHO®

ROHO® MOSAIC® Kissen
Gebrauchssanleitung

NOTHING FEELS LIKE A TRUSTED ROHO WORLDWIDE ACCEPT NO SUBSTITUTES

shape fitting technology®

Deutsch

ROHO® MOSAIC® Kissen Gebrauchssanleitung

HÄNDLER: Dieses Beiblatt muss dem Benutzer dieses Produkts übergeben werden.
PFLEGER: Lesen Sie sich vor der Verwendung dieses Produkts die Anweisungen sorgfältig durch und bewahren Sie sie zur zukünftigen Bezugnahme auf.

Inhaltsverzeichnis

Warnhinweise und Vorsichtsmaßnahmen	30
Verwendungszweck	31
Teilebeschreibung	31
Produktangaben	31-32
Lage und Einstellung des Kissens	32-33
Anbringen des Bezuges	34
Fehlersuche- und Behebung	34
Reinigung und Desinfektion	35-36
Entsorgung	36
Kontaktinformation und Rückgaberecht	36
Beschränkte Garantie	37

ROHO, Inc. arbeitet stets an der Verbesserung ihrer Produkte und behält sich das Recht vor, dieses Dokument jederzeit zu ändern. Die aktuelle Version dieses Dokuments finden Sie unter www.roho.com.

Hergestellt von ROHO, Inc.
100 North Florida Avenue, Belleville, Illinois 62221-5429
U.S.A.: 800-851-3449 Fax: 888-551-3449 E-mail: cc@roho.com
Außerhalb der U.S.A.: 618-277-9150 Fax: 618-277-6518 E-mail: intl@roho.com

© 2006, 2015 ROHO, Inc.
Im Folgenden finden Sie Markenzeichen und eingetragene Markenzeichen von ROHO, Inc.: ROHO®, MOSAIC® und shape fitting technology®.

Die Produkte in dieser Anleitung sind möglicherweise durch ein oder mehrere Patente geschützt und unterliegen dem Markenschutz in den USA und im Ausland. Weiteres erfahren Sie unter www.roho.com.

⚠ Warnhinweise

- Aufgrund verschiedener Faktoren kann je nach Person die Haut/das Weichgewebe abgebaut werden. Prüfen Sie die Haut täglich. Rötung, Quetschungen oder dunkle Flecken (im Vergleich zur normalen Haut) können auf den beginnenden Abbau des Weichgewebes hindeuten und müssen behandelt werden. Sollten Verfärbungen **NICHT** innerhalb von 30 Minuten nach dem ersten Auftreten wieder verschwinden, wenden Sie sich umgehend an einen Gesundheitsexperten.
- Prüfen Sie die Befüllung regelmäßig - mindestens einmal am Tag!
- Produkt **NICHT** mit zu wenig oder zu viel Luft verwenden, da so sein Nutzen verringert oder beseitigt wird, was zu erhöhter Gefahr für Haut und Weichgewebe führt.

  Sollte das Produkt Luft verlieren, dann lesen Sie sich den Abschnitt FEHLERBEHEBUNG durch. Sollte das Produkt immer noch Luft verlieren, informieren Sie umgehend das klinische Pflegepersonal, den Händler oder ROHO, Inc.
- Produkt **NICHT** auf oder in Verbindung mit anderen Produkten oder Materialien verwenden, sofern nicht ausdrücklich in dieser Anweisung angegeben. Die Sitzposition der Person könnte dadurch instabil werden und sie könnte fallen.

  Wenn sich ihr Kissen nicht stabil anfühlt, lesen Sie die Anweisungen in der FEHLERBEHEBUNG durch oder fragen Sie einen Experten nach der ordnungsgemäßen Verwendung.
- Legen Sie **KEINE** Materialien (außer einem von ROHO bereitgestellten Kissenbezug) zwischen Person und Kissen. Die Wirksamkeit des Produkts könnte sonst eingeschränkt werden. Fragen Sie einen Experten nach der ordnungsgemäßen Verwendung.
- Kissen und Bezug MÜSSEN richtig ausgerichtet und bemessen sein. Ist dies **NICHT** der Fall, kann der Nutzen des Kissen verringert oder beseitigt werden, wodurch die Gefahr für Haut oder anderes Weichgewebe ansteigt. Lesen Sie sich die Anweisungen in FEHLERBEHEBUNG durch oder fragen Sie einen Experten.
- Verwenden Sie das Produkt **NICHT** als Rettungsschwimmkörper (z.B. Rettungsinsel). Es trägt Sie **NICHT** im Wasser.
- Sollten Sie **NICHT** in der Lage sein dies durchzuführen, fordern Sie Unterstützung an.

⚠ Vorsichtsmaßnahmen

- Halten Sie scharfe Gegenstände vom Kissen fern.
- Setzen Sie das Produkt **NICHT** großer Hitze, offenem Feuer oder heißer Asche aus.
- Höhenveränderungen können bewirken, dass das Produkt neu angepasst werden muss.
- Ein Kissen, das Temperaturen unter 32º F / 0º C ausgesetzt wurde, kann ungewöhnlich steif sein. Siehe FEHLERBEHEBUNG.
- Verwenden Sie das Füllventil **NICHT** zum Tragen oder Ziehen des Kissens.
- Die Garantie erlischt durch die Verwendung von Pumpen, Bezügen oder Reparaturkits, die nicht von ROHO, Inc. bereitgestellt wurden.
- Durch längere Ozonbelastung kann das bei der Herstellung des Produkts verwendete Material zerfallen und die Leistung herabsetzen und die Garantie erlischt.

Verwendungszweck

Das ROHO® MOSAIC® Kissen (MOSAIC) ist eine anpassungsfähiges, luftgefülltes, multizelluläres Sitzkissen für Rollstühle und passt sich zum Schutz von Haut/Weichgewebe der Form des Rollstuhlfahrers an. Die Gewichtsbeschränkung beträgt 113 kg und das Kissen muss für den Patienten richtig bemessen sein.

ROHO, Inc. empfiehlt, einen erfahren Experten, z.B. einen Arzt oder Therapeuten, für Sitzen und Positionieren zu Rate zu ziehen, um festzustellen, ob das MOSAIC Kissen für die Sitzbedürfnisse des Patienten geeignet ist.

Wenn Sie einen Rollstuhl verwenden, dessen Sitz keine feste Unterlage bietet, empfiehlt ROHO die Verwendung der Sitzunterlage ROHO Planar Solid oder eine solide Sitzplatte in Verbindung mit Ihrem Rollstuhlpolster, um die beste Positionierung zu erzielen.

Teilebeschreibung

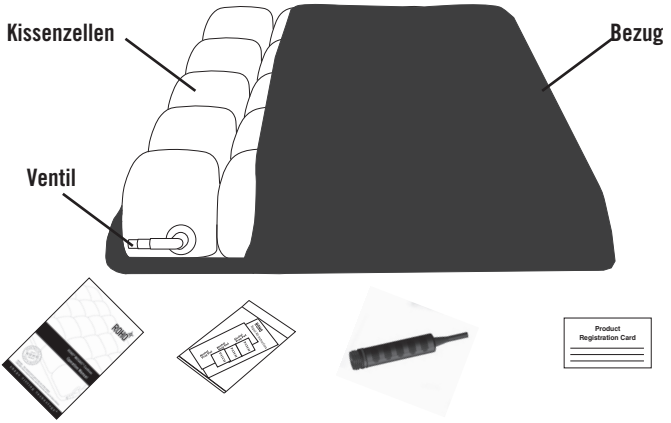

Bedienungsanleitung **Reparatur-Kit** **Handpumpe** **Karte zur Produktregistrierung**

Um Ersatzteile zu bestellen wenden Sie sich in den USA an die ROHO Kundendienstabteilung, rufen Ihren Händler an oder besuchen den ROHO Store unter www.therohostore.com. **Außerhalb der USA** wenden Sie sich an den ROHO Vertriebshändler in Ihrem Land.

Produktangaben

Materials:

- Kissen: Flammhemmemdes PVC (nicht DEHP-haltig). Ventil: vernickeltes Messing.
- Standardbezug: Bi-elastische Oberfläche, seitliches Abstandsgewirke mit Reißverschluss und rutschfeste Unterseite mit Klettverschluss zur sicheren Befestigung des Kissens am Stuhl. Entnehmen Sie den Materialgehalt der Pflegeanweisung auf dem Bezug.
- Hochleistungsbezug: Bi-elastische Oberfläche, seitliches Abstandsgewirke mit Reißverschluss und rutschfeste Unterseite mit Klettverschluss zur sicheren Befestigung des Kissens am Stuhl. Entnehmen Sie den Materialgehalt der Pflegeanweisung auf dem Bezug.

Größen *(Alle Abmessungen sind ungefähre Angaben)*

Kissen*	Breite	Länge	Gewicht
MOSAIC1616C MOSAIC1616HD	16 Zoll (40,5 cm)	16 Zoll (40,5 cm)	0.75 Pfund (0,3 kg)
MOSAIC1816C MOSAIC1816HD	18 Zoll (45,5 cm)	16 Zoll (40,5 cm)	0,75 Pfund (0,4 kg)
MOSAIC1818C MOSAIC1818HD	18 Zoll (45,5 cm)	18 Zoll (45,5 cm)	1,0 Pfund (0,4 kg)

Zellenhöhe: 2,75 Zoll (7 cm) *C = Standardbezug; HD = Heavy Duty-Bezug (Inkontinenzbezug)

Lage und Einstellung des Polsters

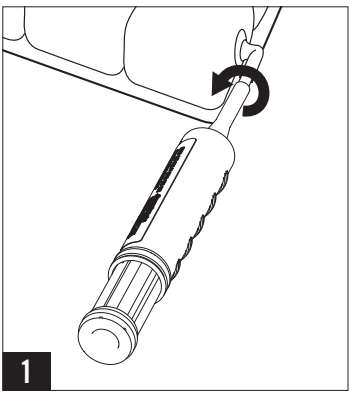

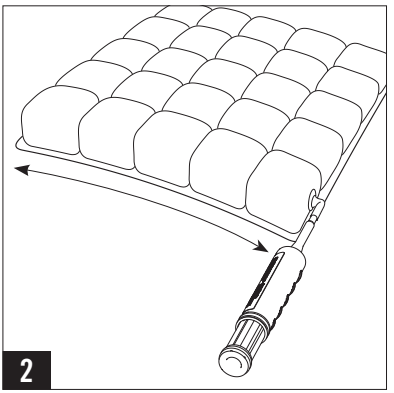

1. Schieben Sie die Düse der Handpumpe über das Ventil. Öffnen Sie das Ventil (*gegen den Uhrzeigersinn drehen*).
2. Kissen aufpumpen, bis es sich wölbt.
3. Schließen Sie das Ventil (*im Uhrzeigersinn drehen*) und entfernen die Handpumpe.

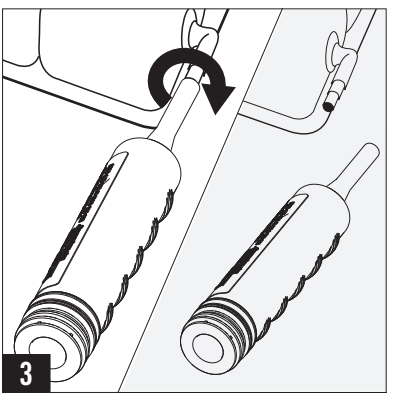

Cushion Placement and Adjustment, Continued

4. Ziehen Sie den Bezug über das Kissen. (Siehe BEZUG ANBRINGEN).

5. Legen Sie das Kissen mit den Zellen nach oben auf den Rollstuhl. Die Person sollte in der normalen Position im Rollstuhl sitzen. Achten Sie darauf, dass das Kissen mittig unter der Person liegt. Das Ventil sollte links von der Person im Rollstuhl nach vorn zeigen.

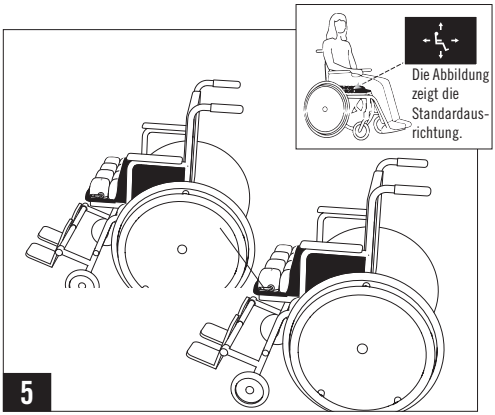

6. Es ist am wirksamsten, wenn sich zwischen dem niedrigsten Knochenvorsprüngen und der Sitzoberfläche 1/2 bis 1 Zoll (1,5 bis 2,5 cm) Luft befindet.

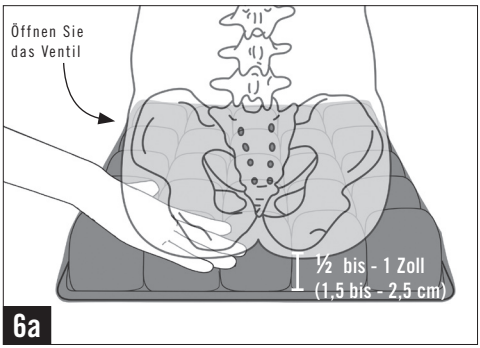

So wird die Befüllung angepasst:

(a) Schieben Sie Ihre Hand zwischen Kissen und Person. Heben Sie das Bein der Person leicht an und fühlen Sie, wo sich der niedrigste Knochenvorsprung befindet. Legen Sie das Bein wieder in Sitzposition ab.

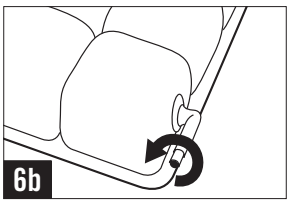

(b) Öffnen Sie das Ventil, wobei Ihre Hand unter dem niedrigsten Knochenvorsprung der Person liegt (gegen den Uhrzeigersinn drehen). Lassen Sie Luft ab, bis Sie Ihre Fingerspitzen kaum noch bewegen können.

7. Schließen Sie das Ventil (*im Uhrzeigersinn drehen*).

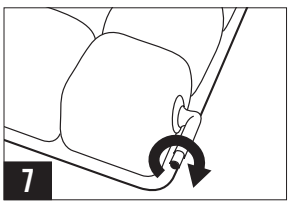

Anbringen des Bezuges

Das Kissen sollte im Bezug glatt auf dem Stuhl liegen (rutschfeste Oberfläche nach unten).

1. Falten Sie den Bezug auseinander.
2. Ziehen Sie ihn über das Kissen.
   - Standardbezug: Die Ecken des Kissens sollten durch die offenen Ecken des Bezuges sichtbar sein. Ziehen Sie das Ventil durch die Öffnung an der Ecke.
   - Inkontinezbezug: Das FVentil sollte zum Reißverschluss hinzeigen.
3. Reißverschluss schließen.

Hinweis: Der Bezug ist nicht erforderlich. Er wird jedoch mit jedem MOSAIC mitgeliefert, um bei der Umsetzung mit einem Rutschbrett zu assistieren und zu vermeiden, dass die Kissenzellen über den Rand des Rollstuhlsitzes hinaus ragen. Die rutschfeste Oberfläche sorgt außerdem dafür, dass das Kissen sicherer im Stuhl liegt.

⚠ **Überprüfen Sie den Bezug auf Schäden und ersetzen Sie ihn gegebenenfalls.**

Fehlersuche- und Behebung

Luft entweicht:
Pumpen Sie das Kissen auf. Stellen Sie sicher, dass das Ventil vollständig geschlossen ist (im Uhrzeigersinn drehen). Suchen Sie nach Löchern. Sollten Sie große Löcher oder Lecks finden, siehe BESCHRÄNKTE GARANTIE. Bei sehr kleinen Löchern oder wenn keine Löcher sichtbar sind, befolgen Sie die mitgelieferten Anweisungen im Reparaturkit.

Unbequem/nicht stabil: Untersuchen Sie folgendes:

- das Polster ist nicht zu stark aufgepumpt (Siehe EINSTELLUNG.)
- die Zellen und Bezugoberseite zeigen nach oben.
- das Polster ist mittig unter der Person angebracht.
- das Polster hat die richtige Größe für Person und Rollstuhl.

Lassen Sie die Person mindestens eine Stunde auf dem Produkt sitzen, damit sich die Struktur und Einbettung in die Luftkammern anpassen.

Kissen rutscht auf dem Rollstuhl: Achten Sie darauf, dass die rutschfeste Oberfläche des Bezuges nach unten liegt. Beachten Sie die Richtungsangaben auf Kissen und Bezug.

Kissen ist steif: Lassen Sie das Kissen auf Zimmertemperatur aufwärmen. Öffnen Sie das Ventil. Rollen Sie das Kissen ein und aus, bis es wieder weich und biegsam ist. Wiederholen Sie vor der Verwendung die Anweisungen für LAGE UND EINSTELLUNG DES Kissens.

Reinigung und Desinfektion

Reinigung und Desinfektion sind zwei separate Arbeitsgänge. Die Reinigung muss vor der Desinfektion erfolgen. **Hinweis:** Bevor das Produkt von einer anderen Person verwendet wird, muss es gereinigt, desinfiziert und auf ordnungsgemäße Funktion geprüft werden.

WARNUNG: Wenn Sie Bleiche verwenden, befolgen Sie die Sicherheitshinweise auf dem Bleichebehälter.

BEACHTEN SIE FOLGENDES:

- Verwenden Sie keine Scheuermittel, z.B. Stahlwolle oder Topfreiniger.
- Vermeiden Sie Reiniger, die Petroleum oder organische Lösungsmittel enthalten, z.B. Aceton, Toluen, MEK (Methylethylketon), Naphta, Flüssigkeiten für die chemische Reinigung oder Leimentferner.
- Verwenden Sie keine kaustischen Reiniger für automatische Geschirrspüler.
- Lassen Sie weder Wasser noch Reinigungslösung ins Produkt eindringen.
- Vermeiden Sie Reinigungsmethoden mit Ozongas oder ultraviolettem Licht.

Pflege des Bezuges: Entfernen Sie vor der Reinigung oder Desinfektion den Klett von de Unterseite des Bezuges. Mit ähnlichen Farben waschen.

Reinigung des Bezuges: Entfernen Sie den Bezug. Maschinenwäsche bei 40°C mit mildem Waschmittel, Schonwaschgang oder Handwäsche mit neutralem Reiniger und warmem Wasser. Im Trockner bei niedriger Temperatur trocknen.

Desinfektion des Bezuges: Handwäsche mit warmem Wasser + 1 Teil Haushaltsbleiche auf 9 Teile Wasser. Gründlich spülen. Oder Maschinenwäsche bei 60°C. Bei niedriger Temperatur trocknen.

Reinigung des Kissens: Entfernen Sie den Bezug und schließen das Ventil. Handwäsche bei 40°C. Verwenden Sie milde Handseife, Geschirrspülmittel, Waschmittel oder Allzweckreiniger für die allgemeine Reinigung. Verwenden Sie eine Bürste mit weichen Kunststoffborsten, einen Schwamm oder ein Spültuch zum sanften Scheuern aller Oberflächen. Mit klarem Wasser abspülen. Lufttrocknen lassen. **NICHT** in der Waschmaschine waschen oder im Wäschetrockner trocknen. **NICHT** direktem Sonnenlicht aussetzen.

Desinfektion des Kissens: Wiederholen Sie die Reinigungsanweisungen mit einer Lösung aus 1 Teil flüssiger Haushaltsbleiche und 9 Teilen warmem Wasser. **NICHT** autoklavieren.

Reinigung und Desinfektion, Fortsetzung

Sterilisation des Kissens:
Befolgen Sie die Anweisungen zur Reinigung und Desinfektion. ROHO Produkte sind nicht steril verpackt noch sollten sie vor dem Gebrauch sterilisiert werden. Hohe Temperaturen beschleunigen den Verschleiß und können die Produktsätze beschädigen. Sollte per Institutsprotokoll die Sterilisierung erforderlich sein, öffnen Sie das Ventil und verwenden die geringstmögliche Temperatur für die geringstmögliche Dauer. Gassterilisierung ist der Dampfautoklavierung vorzuziehen, beide werden jedoch nicht empfohlen. Achten Sie stets darauf, dass die Ventile geöffnet sind, wenn Druck verwendet wird, damit Schäden am Produkt vermieden werden. ROHO rät nachdrücklich davon ab, Sterilisierungsmethoden mit Temperaturen über 160° F (71°C) für PVC-Produkte zu verwenden.

Entsorgung

Bei ordnungsgemäßer Verwendung und Entsorgung sind die Bestandteile der in dieser Anleitung beschriebenen Produkte nicht als umweltschädigend bekannt. Entsorgen Sie das Produkt und/oder seine Bestandteile gemäß geltendem Recht in Ihrem Rechtsbereich. **NICHT VERBRENNEN.**

Kontakte

In den USA:
ROHO Garantieservice und Kundenpflege:
Telefon: 800-851-3449 • Fax: 888-551-3449
Garantieservice: warranty@roho.com
Kundenpflege: cc@roho.com

Hinweis: Wenn Sie angewiesen werden, Artikel zurückzusenden, verwenden Sie bitte die folgende Anschrift:
ROHO, Inc.
1501 South 74th Street
Belleville, IL 62223

Außerhalb der USA:
ROHO International:
intl@roho.com • Telefon: 618-277-9150 • Fax: 618-277-6518
Oder besuchen Sie uns unter www.roho.com. Hier finden Sie eine Liste der internationalen ROHO Fachhändler.

Rückgaberecht

Alle zurückgesendeten Produkte müssen neu und unbenutzt sein. Sie benötigen eine Autorisierung von ROHO, Inc., und es fällt eine Rücknahmegebühr an. Bevor Sie ein Produkt zurücksenden: In den USA kontaktieren Sie unseren Garantieservice. Außerhalb der USA wenden Sie sich bitte an den ROHO Fachvertrieb in Ihrem Land.

Beschränkte Garantie

Was wird abgedeckt?
ROHO, Inc. deckt alle Material- und Verarbeitungsfehler des Produkts.

Wie lange?
12 Monate ab Originalkaufdatum des Produkts, mit Ausnahme der Bezüge, die eine 6-Monate beschränkte Garantie haben.

Was wird nicht abgedeckt?
Ein Produkt, das missbraucht, zufällig beschädigt wurde oder durch „höhere Gewalt“ (z.B. Hochwasser, Wirbelsturm, Erdbeben, Feuer) zu Schaden kam. Der Ersatz bereitgestellten Produktzubehörs oder Veränderungen am Produkt machen die Garantie ungültig.

Der Kunde muss Folgendes tun:
Innerhalb der USA muss der Kunde Kontakt mit dem Garantieservice von ROHO, Inc. aufnehmen. Hinweis: Artikel, die ohne vorherige Autorisierung an ROHO eingeschickt werden, werden dem Kunden nicht zurückgesandt. Außerhalb der USA wenden Sie sich an den ROHO Vertriebshändler in Ihrem Land.

Fragen?
Siehe KONTAKTE.

Haftungsausschluss.
Angedeutete Garantien, einschließlich der GEBRAUCHSTAUGLICHKEIT UND EIGNUNG FÜR EINEN BESTIMMTEN ZWECK sind auf dieselbe Frist beschränkt wie oben im Abschnitt „Wie lange?“ für die Produkttypen genannt. Sämtliche Schadensersatzansprüche bzgl. solcher oder hierin erwähnter, ausdrücklicher Garantien müssen innerhalb dieser Frist geltend gemacht werden. ROHO, Inc. übernimmt keine Haftung für indirekte oder Folgeschäden bzgl. Sachschäden und Unkosten, auch dann nicht, wenn sie aufgrund von ausdrücklichen oder gesetzlichen Gewährleistungen oder auf sonstige Weise entstanden sind.

Ihre Rechte und die Wirkung dieser Garantie.
Diese Garantie beschränkt die Dauer aller gesetzlichen Garantien auf die o.g. Fristen bzw. schließt Schadensersatz für zufällige oder Folgeschäden aus. Manche Gerichtsbezirke lassen die Beschränkungen der Dauer für gesetzliche Garantien nicht zu, und Mancherorts ist der Ausschluss oder die Beschränkung auf Folge- oder indirekte Schäden nicht zulässig. Daher kann es sein, dass diese Bestimmungen für Sie nicht zutreffen. Diese Garantie räumt Ihnen zwar gewisse Rechte ein, es stehen Ihnen jedoch möglicherweise je nach Gerichtsbezirk noch andere Rechte zu.

Mailing/Shipping Address:
1501 South 74th Street, Belleville, IL 62223-5900 USA
Administrative Offices:
100 N. Florida Avenue, Belleville, IL 62221-5429 USA
U.S.: 800-851-3449 • Fax 888-551-3449
Outside the U.S.: 618-277-9150 • Fax 618-277-6518
www.roho.com

CERTIFIED
INTERTEK
ISO 13485:2003

CERTIFIED
INTERTEK
ISO 9001:2008
ANAB
ACCREDITED

The Quality Management System of ROHO, Inc. is certified to ISO 9001:2008 and ISO 13485:2003.

ITEM# LITG00538, Qty: _____
Revision: 04/20/15
Print Date: _____

EC REP
MDSS GmbH
Schiffgraben 41
30175 Hannover, Germany

CE